ION TECHNOLOGY

TYPE 315

SD315IONW/SD315IONYE

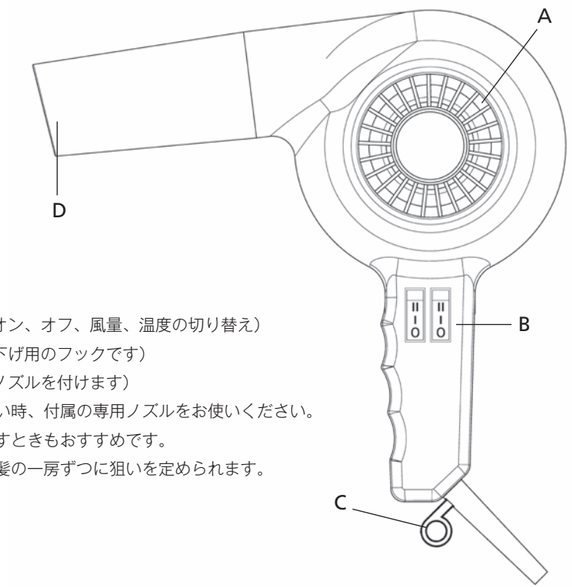

各部の名称と働き

A 吸込口

B スイッチ（電源のオン、オフ、風量、温度の切り替え）

C フック（本体吊り下げ用のフックです）

D 吹出口（吹出口にノズルを付けます）

早く髪を乾かしたい時、付属の専用ノズルをお使いください。
もつれた髪をとかすときもおすすめです。
また温風や冷風で髪の一房ずつに狙いを定められます。

ご使用方法

① 風量切替スイッチが「オフ」になっている事を確認してから電源プラグをコンセントに差し込みます。

② 髪の湿り具合によって風量や温度を調整します。

③ 必要に応じて冷風ボタンを押します。

④ ご使用後はスイッチを「オフ」してコンセントから電源プラグを抜いてください。

お手入れのしかた

風量切替スイッチをオフにしてから電源プラグを抜き、冷めてからお手入れをします。

本体：乾いた布などで汚れをふき取ります。

ベンジンやシンナーなどの揮発性のものは使わないでください。

注意! 本体の水洗いは絶対にしない。

●お手入れはこまめに!

温風が熱くなったり、髪がこげたり、やけど・故障の恐れがあります。

最低月1回のお手入れをおすすめします。

故障かな？と思ったら

下記の点検と処置をお願いいたします

こんな時は	考えらえる要因	処置
温風になったり、冷風になったりする。	吸込口・吹出口にホコリが付着している。	付着しているホコリを取り除く。
温風で使用中、内部に火花が見える。	吸込口を髪や手などでふさいでいる。	ふさがないように使用する。それでも直らない時は使用を中止し、当社までご連絡ください。
電源プラグが異常に熱い。	コンセントの差し込みがゆるい。	根元まで確実に差し込む。ゆるくないコンセントを使用する。
本体内部が真っ赤になったり、煙がでたりする。	安全装置が正常に動作していない。	すぐに、使用を中止し、当社までご連絡ください。
風がでない。	電源コードが断線している。	
電源コード、電源プラグの根元が変形・傷んでいる。電源コードがねじれて戻らなくなった。	電源コードが断線しかけている。	
こげくさい臭いがする。	安全装置が正常に動作していない。	

仕様

電源	AC100V 50/60Hz	消費電力	1400W
モーター	ACモーター	温風温度	108℃ (毛髪から約2.5cm)
質量（本体）	SD315IONW 840g / SD315IONY 825g (ケーブル含む)		
安全装置	温度過昇防止装置（サーモスタット）		
電源コードの長さ	3.0m	付属品	ノズル

アフターサービスについて

修理を依頼されるとき

修理を依頼される前に「故障かな？と思ったら」に記載されている内容を確認頂き、直、異常があるときはご使用を中止し、お買い上げの販売店にご依頼ください。

●保証期間中の場合

お買い上げの販売店まで保証書を添えて、本体をご持参ください。

●保証期間を過ぎている場合

お買い上げの販売店にご相談ください。修理によって製品の機能が維持できる場合は、ご希望により有料にて修理いたします。

ソリスジャパン株式会社

〒153-0064　東京都目黒区下目黒2-18-3目黒第一花谷ビル501
電話:03-6420-0865　Fax:03-6420-0866

ソリスリペアーセンター

〒350-0269　埼玉県坂戸市にっさい花みず木5-7-3
電話:049-281-2712　Fax:049-281-1974

（無料修理規定）

1. 取扱説明書などの注意書きに従った正常な使用状態で保証期間内に故障した場合には、商品にこの保証書を添えて、お買上げの販売店にお渡し下さい。
2. 保証期間内でも、次の場合には原則として有料修理になります。

（イ）使用上の誤り、または不当な修理や改造による故障及び損傷
（ロ）お買い上げ後の輸送、落下などによる故障及び損傷
（ハ）火災、地震、水害、落雷、その他の天災地変、異常電圧、指定外の使用電源（電圧、周波数）などによる故障及び損傷
（ニ）車両、船舶等に搭載された場合に生じる故障及び損傷
（ホ）本書のご提示がない場合
（ヘ）本書にお買上げ年月日、お客様名、販売店名の記入のない場合、あるいは字句を書き換えられた場合
（ト）本書は日本国内においてのみ有効です
（チ）本書は再発行しませんので、大切に保管してください
（リ）この保証書は本書に明示した期間、条件のもとにおいて無償修理をお約束するものです。（無料修理規程に該当する商品のみ）従ってこの保証書によって、お客様の法律上の権利を制限するものではありませんので、保証期間経過後の修理についてご不明の場合は、お買上の販売店、またはソリスジャパン株式会社にお問い合わせ下さい
（ヌ）補修用性能部品の保有期間については製造打ち切り後5年です

ソリスドライヤー保証書

本書は明示した期間、条件のもとにおいて無料修理をお約束するものです。
（無料修理規定に該当する商品のみ）

品番：SD315IONW/SD315IONYE		
保証期間：お買い上げ年月日より2年間		
保証対象：本体		
お買い上げ日：　　年　　月　　日		
お客様	ご芳名　　様	
	ご住所（〒　　）	
	お電話	
販売店	住所	
	店名	
	電話	

マイナスイオンドライヤー

イオンテクノロジー

タイプ315シリーズ

品番：SD315IONW/SD315IONYE

SINCE 1908

Solis

SWISS MADE

取扱説明書

この度は、ソリス　イオンテクノロジー
タイプ315シリーズをお買い上げ頂き、誠に有り難うございます。

ご使用前に、本取扱説明書を必ずお読みいただき、正しくご使用ください。

イオンテクノロジー 315 シリーズは優れた機能性を兼ね備えたマイナスイオンドライヤー。風量、風圧を備えるＡＣモーター搭載のプロ用ヘアドライヤーです。AC モーター：DC モータ搭載のタイプの製品と比較すれば、モーターの寿命も長く、風量はパワフルです。さらに温熱は独立して働くため。冷風はまさに冷風です。

★マイナスイオンテクノロジー

マイナスイオンの働きによって髪にまとわりついた水滴を小さくするので　髪をかわかす時間を短縮できます。
またマイナスイオンが髪への静電気を抑え、輝きのある髪の表皮を保ち、髪のスタイリングには効果的です。

★加熱防止について

本製品は安全のため、サーモスタット内蔵しております。万一加熱した場合は自動的にスイッチが切れます。スイッチが切れたあと、しばらく冷却時間をおきますと、使用できます。

スイッチの操作

2つのスイッチにより次の切り替えが可能

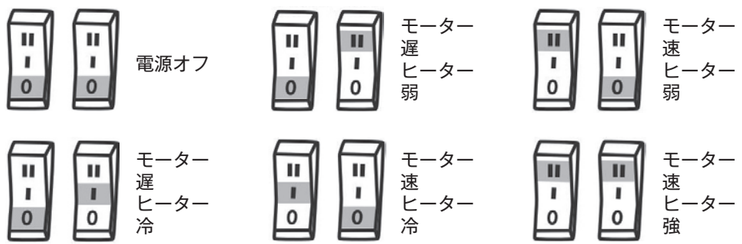

安全上のご注意

●ご使用前に、この「安全上のご注意」をよくお読みの上、正しくお使い下さい。

●人の危害や財産の損害を未然に防ぐためのものです。必ずお守り下さい。

●注意事項は次のように区分しています。

●使用上のご注意はソリスジャパン株式会社ウェブサイトでもご覧になれます。
http://www.solis.co.jp/

⚠ 警告	誤った扱いをすると、死亡または重傷を負う可能性が想定される内容を示します。
⚠ 注意	誤った扱いをすると、人が傷害を負う可能性や物的損害の発生が想定される内容を示します

⚠ 警告

必ず守る	**コンセントから電源プラグを抜くときは、電源プラグを持って抜く。** ●電源プラグが傷んで、感電・ショート・発火の恐れがあります。
	消費電力が1000W 以上の機器は、定格電流15A 以上の電源コンセントに単独で直接接続して使用する。 ●他の器具とコンセントを併用すると、発火・感電の恐れがあります。
	必ず交流100Vで使う。（日本国内専用） ●火災・感電・やけどの恐れがあります。
	使用後はスイッチを OFF にし、電源プラグをコンセントから抜く。 ●電源を切った状態でも水のそばに置く事は危険です。
	この機器を、お子様及び身体や精神に障害をお持ちの方、または安全な使用方法を知らない方がご使用になる場合、監督や指導が必要です。
	安全の為、風呂場の電源回路に定格感度電流 30mA の漏電遮断器の設置を推奨。専門技師にご相談ください。
	この機器を風呂桶、シャワー、洗面台他、水が溜まるところのそばで使わないでください。
禁止	**コードの交換不可。**コード破損の場合、指定されたコードでの修理や交換以外はしないでください。
	監視の下であっても、お子様のおもちゃとしてご使用にならないでください。
	周波数は 60Hz ～ 50Hz に設定しております。設定変更はお止めください。
	本体内部が真っ赤になる、煙が出る、本体の中で異物が動く音がするときは使わない。 ●感電・発火・けがの恐れがあります。
	電源コードを傷つけない。無理に曲げない・ねじらない・引っ張らない・重いものをのせない・熱いものに近づけない・はさみ込まない・加工しない・束ねたまま使用しない。 ●火災・感電の恐れがあります。
	長期間の使用や誤使用により、電源コードが断線する恐れがあるため、次の状態が確認されたときは使わない。 ・使用中に風が出たり出なかったりするとき。・電源コードがねじれて戻らなくなったとき。 ・電源コード、電源プラグの根元部分が変形、傷んでいるとき。 ・コンセントの差し込みがゆるいとき。 ●やけど・火災・ショート・感電の恐れがあります。

⚠ 警告

禁止	**本体に電源コードを巻き付けない。** ●電源コードが断線し、火災・感電・やけどのおそれがあります。
	スイッチを入れたまま放置しない。 **布団・紙・ビニールなど燃えやすいものや熱に弱いものの上に置かない。** ●火災や熱による変質・変形のおそれがあります。
	子供だけで使わせない。乳幼児に使わない。 **幼児の手の届く所で使わない。幼児の手の届く場所に保管しない。** ●感電・けが・やけどの恐れがあります。
	梱包のポリ袋は乳幼児の手が届く場所に置かない。 ●頭からかぶるなどすると口や鼻をふさぎ、窒息する恐れがあります。
	電源プラグカバーは子供の手の届く場所に置かない。 ●誤飲による事故の恐れがあります。
	引火性のもの（ガソリン・ベンジン・シンナー・ガス・整髪剤など）の近くで使わない。 ●爆発・火災の恐れがあります。
	吸込口・吹出口をふさがない。 ●火災・やけどの恐れがあります。
	吸込口・吹出口から、ヘアピン・異物などを入れない。 ●火災・感電の恐れがあります。
	使用中に吹出口をのぞき込まない。 ●風と一緒に誇りなどの異物が吹き出し、けがをする恐れがあります。
	スプレー式整髪剤と同時に使わない。 ●発火・やけどの恐れがあります。
水場禁止	**浴室や湿気の多い所で使わない。保管しない。** ●絶縁劣化などにより、感電・火災・ショートの恐れがあります。
ぬれ手禁止	**ぬれた手で使わない。** ●ショート・感電の恐れがあります。
水ぬれ禁止	**水につけない・水をかけない。** ●ショート・感電の恐れがあります。
分解禁止	**改造はしない。修理技術者以外の人は、分解・修理しない。** ●火災・感電・けがの恐れがあります。

⚠ 注意

必ず守る	**使用中。髪の毛が吸込口に吸い込まれないようにする。** ●髪の毛が切れたり、やけど・故障の恐れがあります。
	ノズルの取り付け・取り外しは。完全に冷めてから行う。 ●やけどの恐れがあります。
	金属製のネックレスなどを身につけている場合、十分注意する。 ●温風で熱せられ、やけどする恐れがあります。
	吹き出し口と毛髪は2.5cm以上離す。 ●守らないと髪がこげる原因となります。
禁止	**毛髪乾燥・整髪以外の用途には使わない。** ●やけど・火災・故障の恐れがあります。
	ノズルに直接整髪剤を付けない。 ●やけど・故障・破損の恐れがあります。
	落としたり、ぶつけたりしない。 ●感電・発火・けがの恐れがあります。
	スイッチは必要以上に早く動かさない。また、不完全な位置で使わない。 ●故障の恐れがあります。
接触禁止	**使用中・使用直後のフィルターおよび吹出口は、高温のためさわらない。** **また、肌に触れさせない。** ●やけどの恐れがあります。